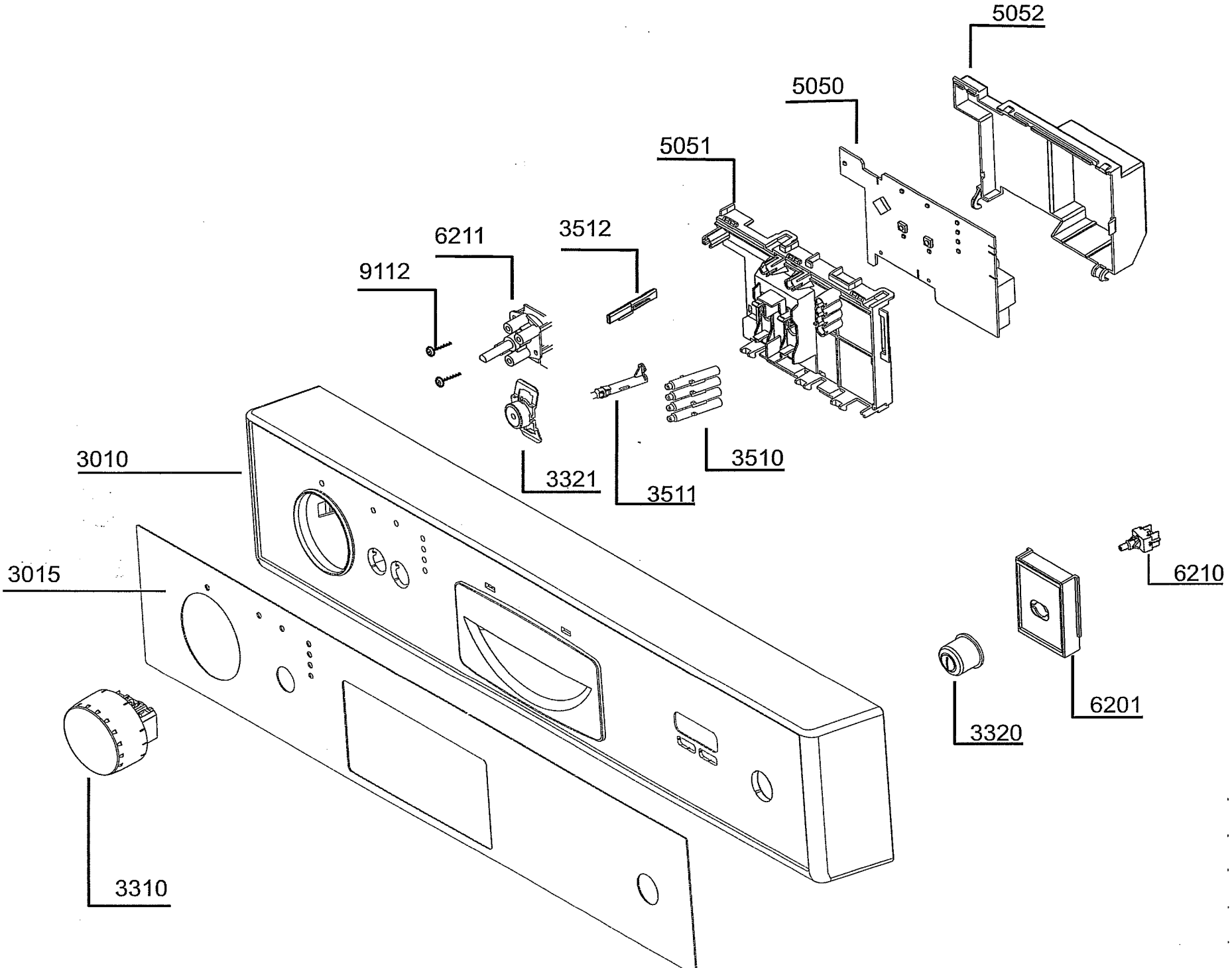
5052
5050
5051
6211
3512
9112
3010
3321
3511
3510
3015
6210
6201
3320
3310

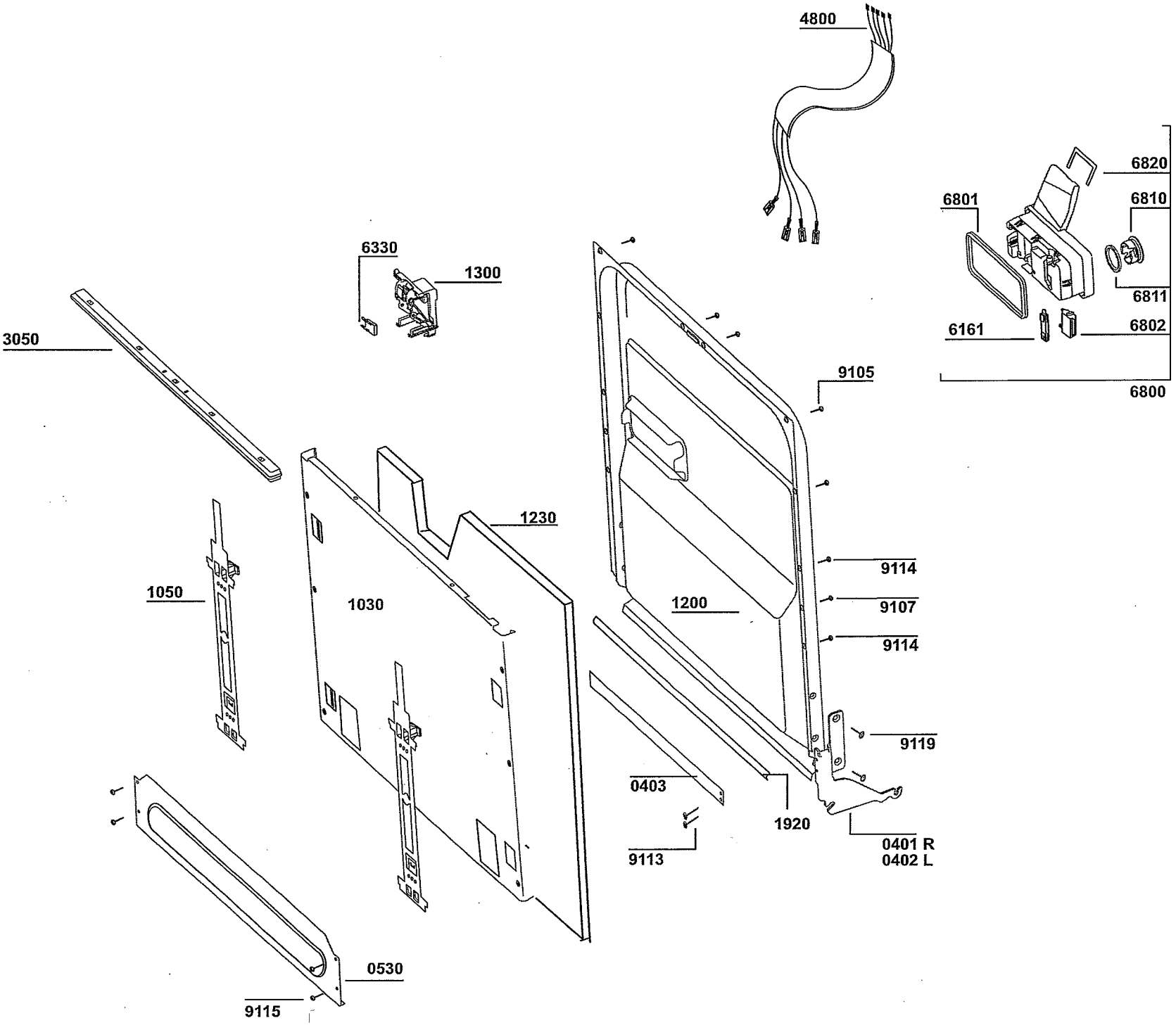
4800
6820
6801
6810
6811
6161
6802
6800
6330
1300
3050
9105
1230
1050
1030
1200
9114
9107
9114
9119
0403
1920
9113
0401 R
0402 L
0530
9115

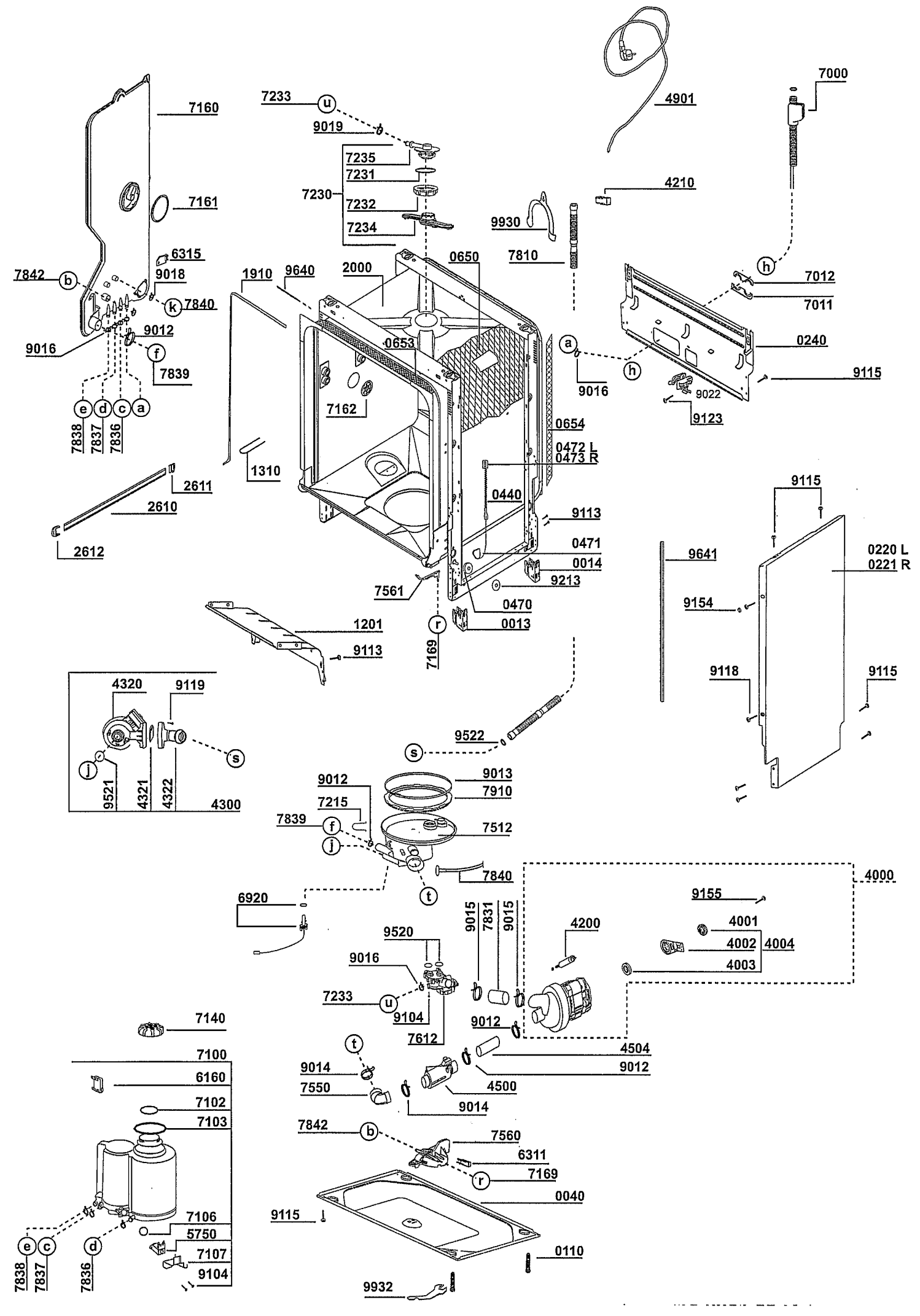
7160
7161
6315
7842
b
9018
k
7840
9012
9016
f
7839
e
d
c
a
7838
7837
7836
2611
2610
2612
7233
u
9019
7235
7231
7230
7232
7234
1910
9640
2000
0650
0653
7162
1310
0654
0472 L
0473 R
0440
9113
0471
0014
9213
7561
0470
r
0013
7169
1201
9113
4901
7000
4210
9930
7810
h
7012
7011
0240
9115
9022
9123
9016
9115
9641
0220 L
0221 R
9154
9118
9115
4320
9119
j
s
9521
4321
4322
4300
9522
s
9013
9012
7910
7215
7512
7839
f
j
7840
t
4000
6920
9155
9015
7831
9015
4200
4001
9520
4002
4004
9016
4003
7233
u
9104
7612
9012
7140
t
4504
7100
9014
9012
6160
7550
4500
7102
9014
7103
7842
b
7560
6311
r
7169
0040
9115
7106
5750
e
c
d
7107
7838
7837
7836
9104
0110
9932

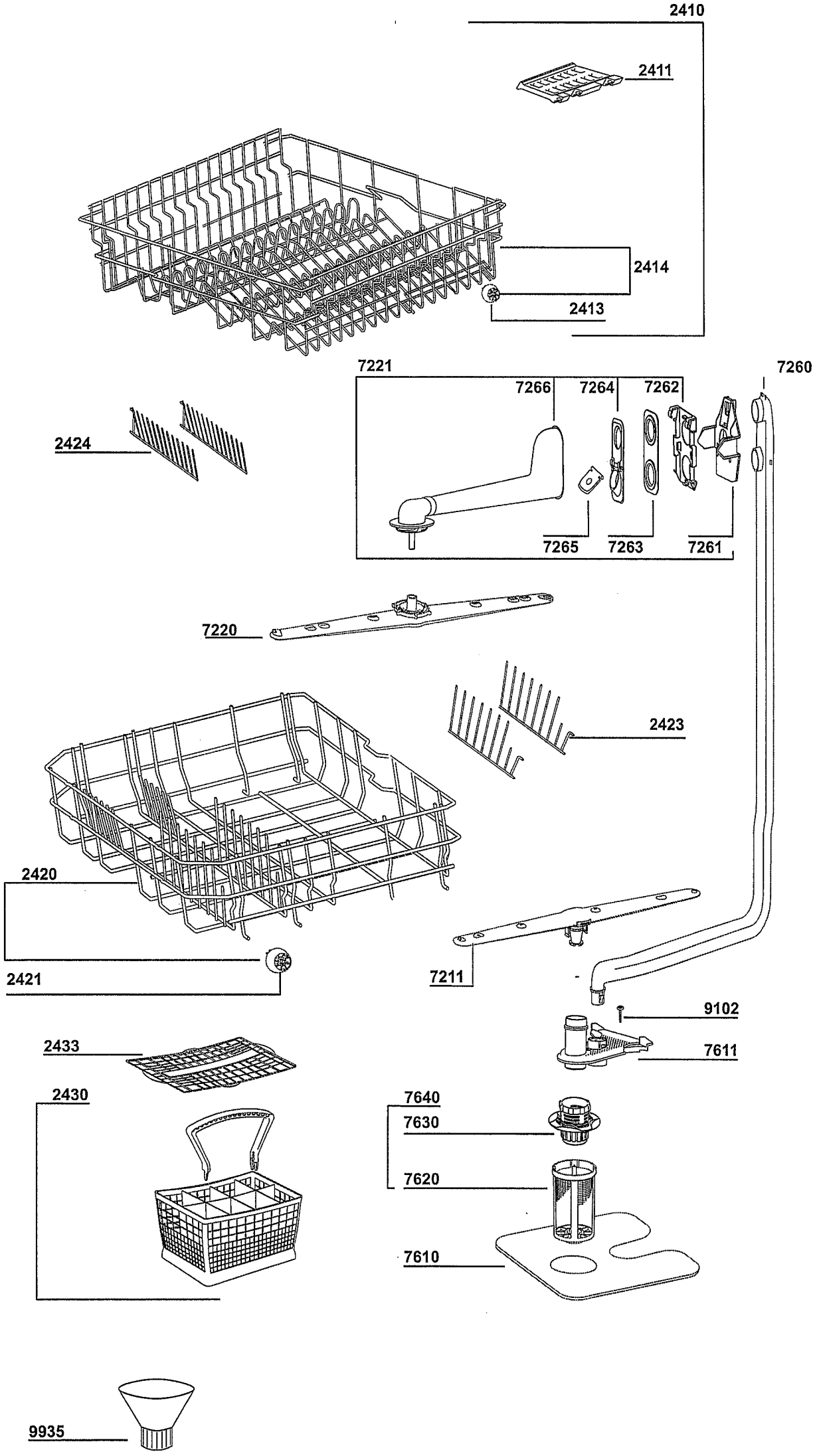
2410
2411
2414
2413
7221
7266
7264
7262
7260
2424
7265
7263
7261
7220
2423
2420
2421
7211
9102
7611
2433
2430
7640
7630
7620
7610
9935